GRACIA

MANUAL DEL PROPIETARIO

Modelo: GRACIA50

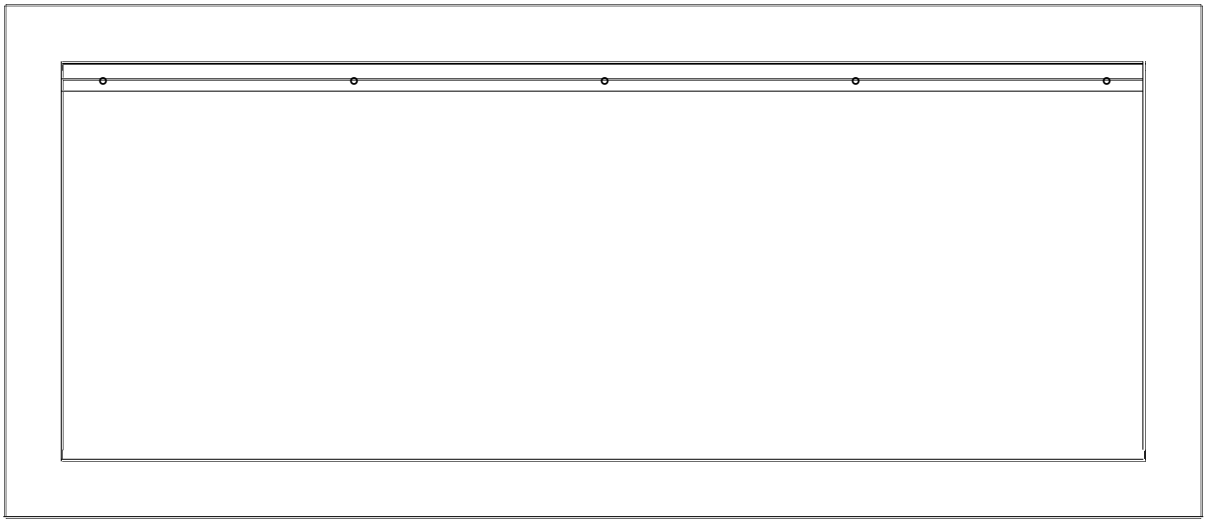

⚠ **ADVERTENCIA**	**Lea y comprenda completamente este manual del propietario, incluyendo toda la información de seguridad, antes de enchufar o usar este producto. De lo contrario, podría sufrir un incendio, una descarga eléctrica o lesiones personales graves.**

⚠ **PRECAUCIÓN**	**Conserve este manual del propietario para futuras consultas. Si vende o regala este producto, asegúrese de entregarlo junto con el mismo.**

Tabla de contenido

Piezas y herrajes 4
Herramientas necesarias..... 4
Desembalaje y configuración 4
Instrucciones de desembalaje 4
CONTENIDO DE LA CAJA 4
Cableado 5
Prueba de la chimenea antes de la instalación 5
Instalación electrica 5
Datos de alimentación..... 5
Instalación..... 6
ADVERTENCIAS..... 6
Elección del lugar de instalación..... 6
Elección de la ubicación de la pared..... 6
Cómo quitar el soporte del panel de vidrio..... 6
Instalación empotrada..... 7
Instrucciones: 7
Dimensiones de aparato 7
Descripción general de la instalación 8
Instalación empotrada 8
Instalación en pared.....9
Instalación del Cristales decorartivos y el juego de leños..... 10
Instalación de las brasas de cristal..... 10
Instalación del conjunto de registros 10
Reinstalación del panel de vidrio 10
Vuelva a instalar el kit de embellecedores..... 10
Chimenea en funcionamiento..... 11
Potencia 11
Métodos de Operación 11
Panel de control 11
Control remoto inalámbrico 11
Método de operación 12
Funciones del panel de control 12
Método de operación 13
Funciones del control remoto inalámbrico 13
Funcionamiento mediante control remoto 13
Cuidado y mantenimiento.....14
Limpieza 14
Mantenimiento.....14
Controles Wi-Fi.....15
Controles Wi-Fi.....16
Controles Wi-Fi.....17
Controles Wi-Fi.....18
Controles Bluetooth.....19
Garantía.....20

INFORMACIÓN IMPORTANTE DE SEGURIDAD

ADVERTENCIA

- **ESTA CHIMENEA SE CALIENTA CUANDO ESTÁ EN FUNCIONAMIENTO Y PUEDE CAUSAR QUEMADURAS GRAVES.**
- No utilice la chimenea sin antes leer y comprender las instrucciones de funcionamiento. Si no se siguen las instrucciones, podría provocar un incendio o lesiones.
- Riesgo de quemaduras. Esta chimenea está CALIENTE cuando está en funcionamiento y el elemento calefactor está ENCENDIDO. Se debe apagar la chimenea y dejar que se enfríe antes de realizar cualquier mantenimiento. Para desconectar la chimenea, gire los controles a la posición de apagado y luego retire el enchufe de la toma de corriente.
- No instale componentes dañados, incompletos o sustituya los existentes.
- Los niños pequeños deben ser supervisados cuidadosamente cuando se encuentren en la misma habitación que la chimenea. Los bebés, los niños pequeños y otras personas pueden sufrir quemaduras accidentales por contacto. Se recomienda una barrera física si hay personas vulnerables en la casa. Para restringir el acceso a la chimenea, instale una puerta de seguridad ajustable para mantener a los bebés, los niños pequeños y otras personas vulnerables alejados de la chimenea y las superficies calientes.
- No se debe colocar ropa ni otros materiales inflamables sobre la chimenea ni cerca de ella.
- Debido a las altas temperaturas, la chimenea debe ubicarse en una zona apartada del paso y lejos de muebles y cortinas.
- Asegúrese de haber incorporado las medidas de seguridad adecuadas para proteger a los bebés y niños pequeños del contacto con superficies calientes.
- Es imprescindible mantener limpios los compartimentos de control, el ventilador de circulación y su conducto.
- Bajo ninguna circunstancia se debe modificar esta chimenea.
- No utilice la chimenea si alguna de sus partes ha estado sumergida en agua.
- No utilice la chimenea si el panel de vidrio está retirado, agrietado o roto.
- Mantenga el material de embalaje fuera del alcance de los niños. Al igual que todas las bolsas de plástico, estas no son juguetes y deben mantenerse alejadas de niños y bebés.
- El mantenimiento solo debe realizarse con la chimenea desconectada de la toma de corriente.
- Desenchufe la chimenea si no la va a utilizar durante un período prolongado.
- No utilice esta chimenea con el cable o el enchufe dañados después de que la chimenea haya fallado, se haya caído o haya sufrido algún daño.
- No utilizar en exteriores.
- Nunca coloque la chimenea en un lugar donde pueda caer en una bañera u otro recipiente con agua.
- No pase el cable por debajo de la alfombra. No lo cubra con alfombras pequeñas, tapetes ni similares. Coloque el cable lejos de las zonas de paso y donde no haya riesgo de tropiezos.
- Conéctelo únicamente a tomas de corriente con conexión a tierra adecuada.
- No introduzca objetos extraños en ninguna abertura de ventilación o escape, ya que esto podría provocar una descarga eléctrica, un incendio o daños en la chimenea.
- Para evitar un posible incendio, no obstruya las entradas ni salidas de aire bajo ninguna circunstancia. No lo utilice sobre superficies blandas, como alfombras, donde las aberturas puedan quedar bloqueadas.
- Asegúrese de mantener la distancia de seguridad con respecto a los materiales combustibles al construir una repisa o estantes sobre la chimenea. Las altas temperaturas en la pared o en el aire sobre la chimenea pueden provocar que la decoración, el televisor u otros componentes electrónicos se derritan, se decoloren o se dañen.

Piezas y herrajes

Herramientas necesarias

- Destornillador Phillips
- Nivel
- Cinta métrica
- taladro eléctrico
- broca para madera

Desembalaje y configuración

Instrucciones de desembalaje

- Retire todas las piezas y componentes de la caja y colóquelos sobre una superficie limpia, suave y seca. Verifique la lista de piezas para asegurarse de que no falte ninguna. Si falta alguna pieza, comuníquese con el soporte técnico para obtener repuestos.

NOTA: Deseche la bolsa de plástico, ya que puede representar un peligro de asfixia para los niños pequeños. No permita que los niños jueguen con la bolsa de plástico.

CONTENIDO DE LA CAJA

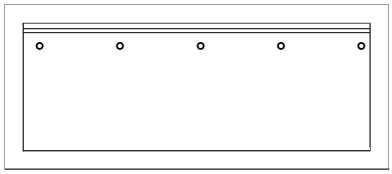		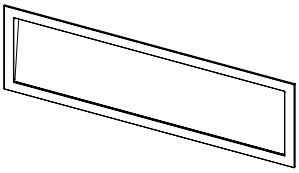
1 chimenea x 1	Cristal frontalx 1	embellecedor
	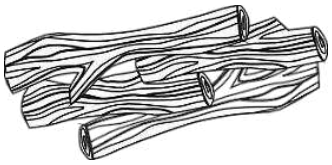	
Control remoto x 1	Troncos de madera simmulados	cristales
	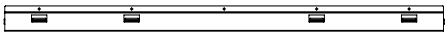	
Vermiculita negra	Soporte de metal	cable eléctrico
Tornillos	ventosa	

Instalación electrica

La chimenea empotra-ble de la serie Gracia se puede enchufar a una toma de corriente de 3 clavijas con conexión a tierra.

Prueba de la chimenea antes de la instalación

- Antes de instalar la chimenea, pruébese para asegurarse de que funciona correctamente. Debido al motor, el fuego emitirá un ligero ruido durante su funcionamiento.

- El control remoto deberá sincronizarse con la chimenea. Esto se puede hacer de dos maneras.
  1: Al enchufar la chimenea por primera vez, utilice el control remoto en lugar de los botones de la unidad. Al enchufarla, verá que se enciende una luz naranja. Mientras esté encendida, pulse varias veces el botón rojo de encendido situado en la parte superior del control remoto para sincronizarlo. Si la chimenea ya está enchufada, puede desenchufarla, dejarla apagada durante 20 segundos e intentarlo de nuevo.
  2: Una vez enchufada la chimenea, enciéndala pulsando el botón rojo. Mientras la chimenea esté encendida, mantenga pulsado el botón rojo durante 3-4 segundos; esto debería encender la luz naranja. A continuación, pulse varias veces el botón rojo de encendido situado en la parte superior del mando a distancia para sincronizarla.

Instalación eléctrica

- Utilice esta chimenea únicamente en un circuito con conexión a tierra de 220 V CA y 7,5 amperios. Nunca sobrecargue el circuito. Si la chimenea activa el disyuntor, desconecte todos los demás aparatos conectados al mismo circuito antes de volver a usarla. Evite conectar otros aparatos al mismo circuito que esta chimenea.

- Compruebe siempre el enchufe y las conexiones de la chimenea antes de cada uso.

- Nunca conecte esta chimenea a una toma de corriente agrietada o con cables o conexiones sueltas. Conectarla a una toma de corriente defectuosa podría provocar que esta se sobrecaliente o se incendie.

- Asegúrese de que el enchufe esté bien conectado a la toma de corriente. Las conexiones defectuosas o los enchufes sueltos pueden provocar que la toma se sobrecaliente. Si la toma o la placa frontal están calientes, deje de usarla inmediatamente y pida a un electricista cualificado que la inspeccione o la reemplace.

Datos de potencia

Modelo	GRACIA50
Voltaje	220Vac
Watts	1500 W
Amps	7,5 amperios

Instalación

ADVERTENCIAS

- Siempre recomendamos contratar a un instalador experimentado y cualificado para la instalación de este tipo de productos.
- Cada instalación es diferente y, a menudo, se requiere la experiencia de especialistas para llevar a cabo los trabajos de construcción.
- Por lo tanto, su vendedor no asume ninguna responsabilidad por las chimeneas instaladas incorrectamente.
- Debido a las altas temperaturas, mantenga la chimenea alejada de zonas de mucho tránsito.
- Mantenga los materiales combustibles, como muebles, almohadas, ropa de cama, papeles, ropa y cortinas, a una distancia mínima de 1 metro de la parte frontal de la chimenea.
- Nunca instale la chimenea en un lugar donde pueda caer en una bañera u otro cuerpo de agua.
- Utilice guantes y gafas de seguridad para protegerse durante la instalación. Los cristales rotos pueden causar lesiones o daños.
- Evite el contacto con aislamiento suelto. No instale la chimenea contra una barrera de vapor o aislamiento expuesto.
- No exponga la chimenea a la intemperie (lluvia, etc.).

Elección de la ubicación de instalación

Elección de la ubicación de la pared

- Mida la ubicación de la pared para asegurarse de que la chimenea quepa en el lugar deseado.
- Distancias mínimas (medidas tomadas desde la parte frontal del panel de vidrio):

Desde la base de la chimenea hasta el suelo:150 mm	**Parte superior de la chimenea:**200 mm hasta el manto
Laterales de la chimenea: 0 mm	**Parte superior de la chimenea:**200 mm a TV
Parte trasera de la chimenea: 0 mm	**Parte superior de la chimenea:**200 mm hasta el techo

- Seleccione un lugar que no sea propenso a la humedad y que se encuentre al menos a 1000 mm de distancia de materiales combustibles como cortinas, visillos, muebles, ropa de cama u otros materiales combustibles.

• Cómo quitar el panel de vidrio

1. Retire los tornillos de fijación del kit de embellecedores y retire el kit de embellecedores.
2. Retire los tornillos de fijación que se encuentran sobre el cristal y quite los sujetadores del cristal.
3. Utilice una ventosa para levantar la parte central del vaso y tire de él en diagonal hacia adelante.
4. Levante el panel de vidrio hasta que se separe de la ranura inferior del vidrio y se aleje de la pared.

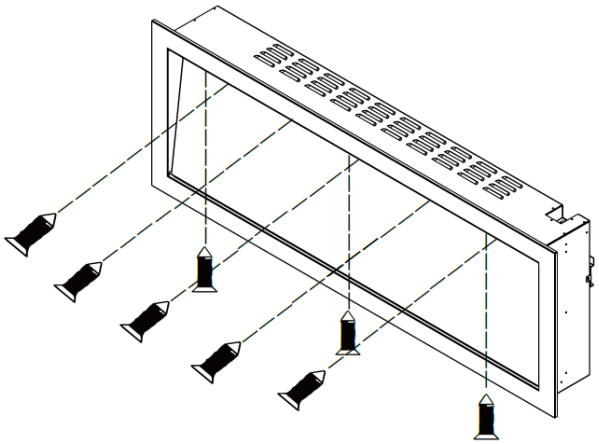

Instalación empotrada

- Debido a la gran variedad de materiales de acabado que se utilizan en las paredes, se recomienda encarecidamente que consulte con su constructor local antes de instalar esta chimenea en la pared.

- Seleccione un lugar que no sea propenso a la humedad y que se encuentre al menos a 1000 mm de distancia de materiales combustibles como cortinas, visillos, muebles, ropa de cama u otros materiales combustibles.

- Para evitar que el aislamiento o la barrera de vapor expuestos entren en contacto con la chimenea, se recomienda que las paredes del recinto de la chimenea estén terminadas (por ejemplo, con placas de yeso laminado, cartón yeso, etc.) como cualquier otra pared exterior de la vivienda. Esto garantizará que se mantenga la distancia de seguridad con respecto a los materiales combustibles dentro de la cavidad de la pared.

- Nunca instale una chimenea en muros de carga. Al empotrar una chimenea en una pared, hágalo ÚNICAMENTE en muros que no sean de carga.

Instrucciones:

1. Elija un lugar en la pared para instalar la chimenea.

2. Haz una abertura en la pared según el tamaño de la cámara de combustión metálica.

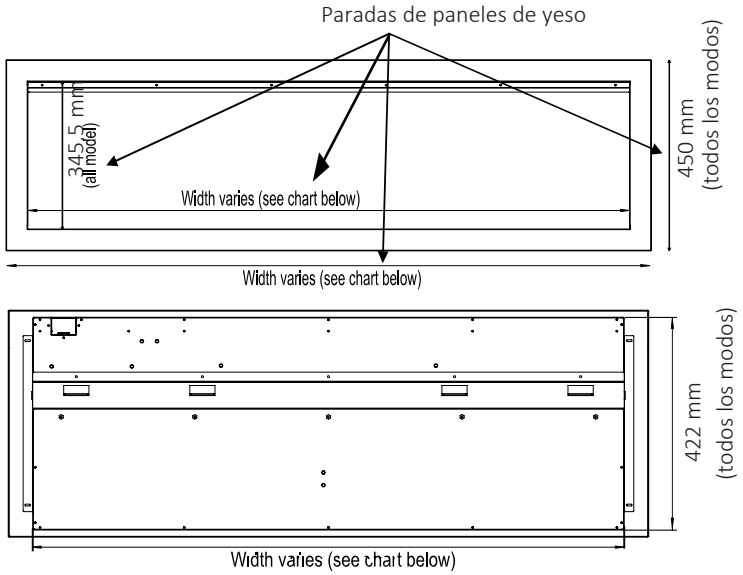

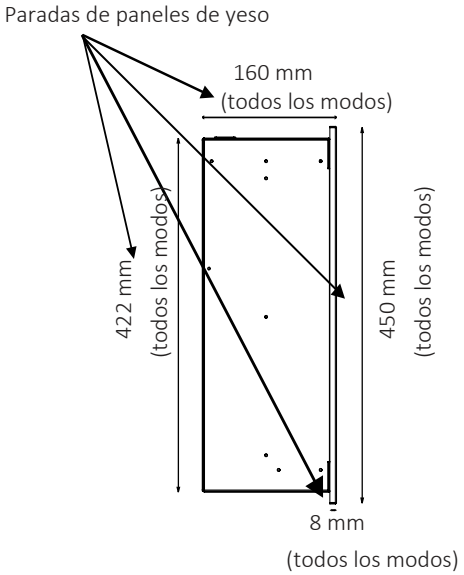

Dimensiones del fuego

Tamaño del modelo	GRACIA50
Altura total de la chimenea	450 mm
Hueco a la altura de la chimenea	430 mm
Ancho total de la chimenea	1270 mm
Hueco de ancho de chimenea	1183 mm
Profundidad total de la chimenea	160 mm
Hueco de profundidad de la chimenea	155mm

Descripción general de la instalación

La chimenea eléctrica de la serie INSET se puede instalar en dos configuraciones diferentes:

Instalación empotrada:

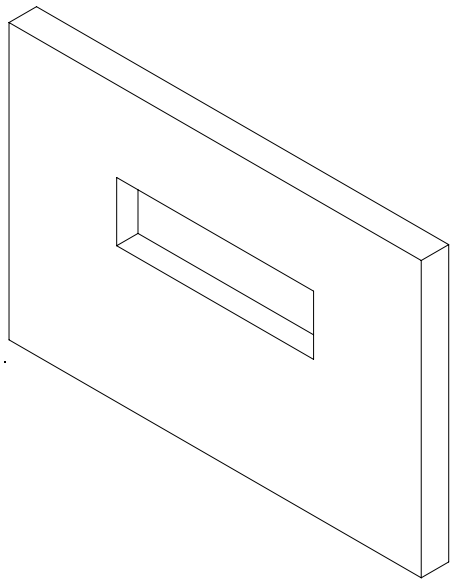

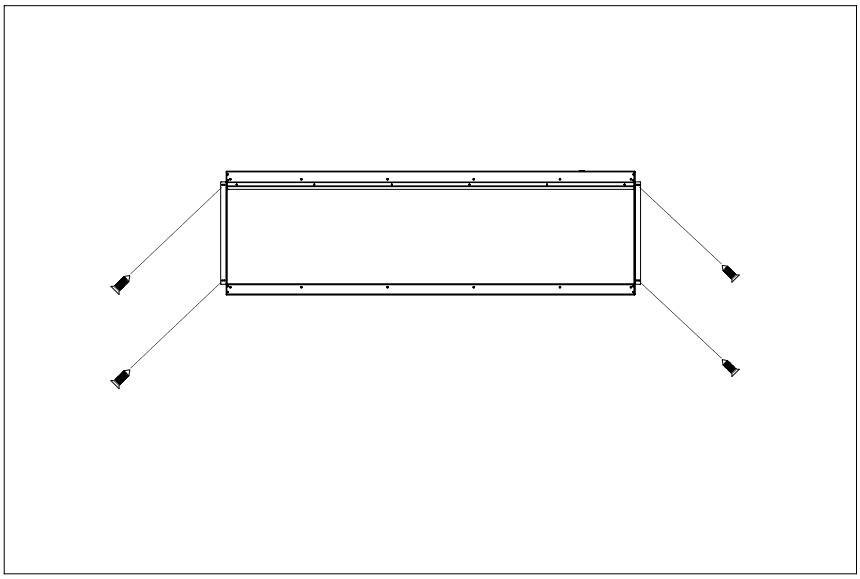

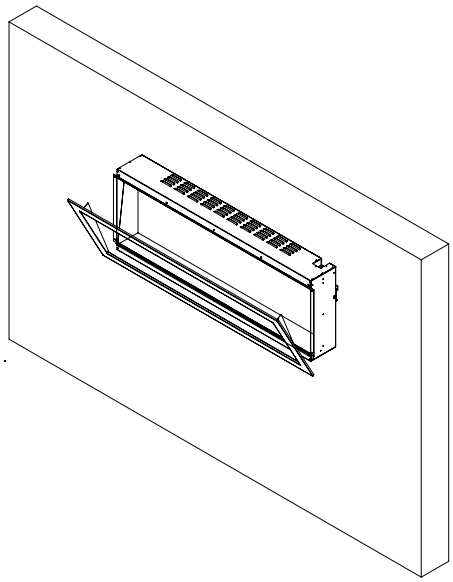

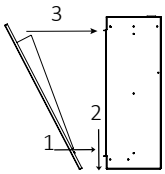

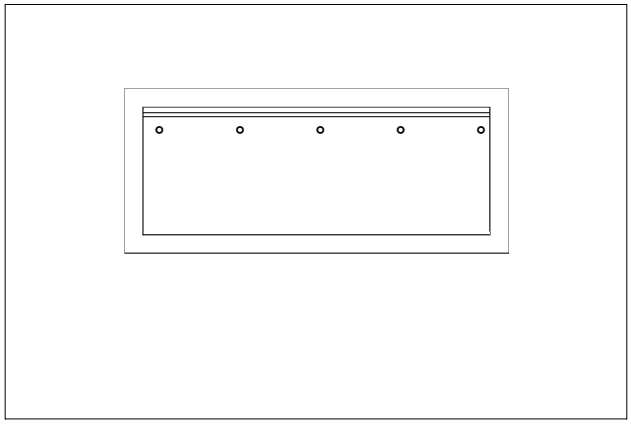

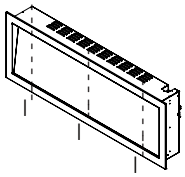

1. Prepare la abertura enmarcada según la tabla de dimensiones de abertura bruta. Proporcione un circuito de 220 V CA y 7,5 amperios para la instalación de cables en la parte superior derecha de la abertura enmarcada.
2. Retire el kit de embellecedores.
3. La chimenea está completamente empotrada en la pared.
4. Instale la chimenea en la abertura enmarcada con tornillos para paneles de yeso de al menos 1/4" (32 mm) para asegurar la unidad.
5. Instale el kit de embellecedores y fíjelo con los tornillos suministrados.

Instalación en pared (opcional):

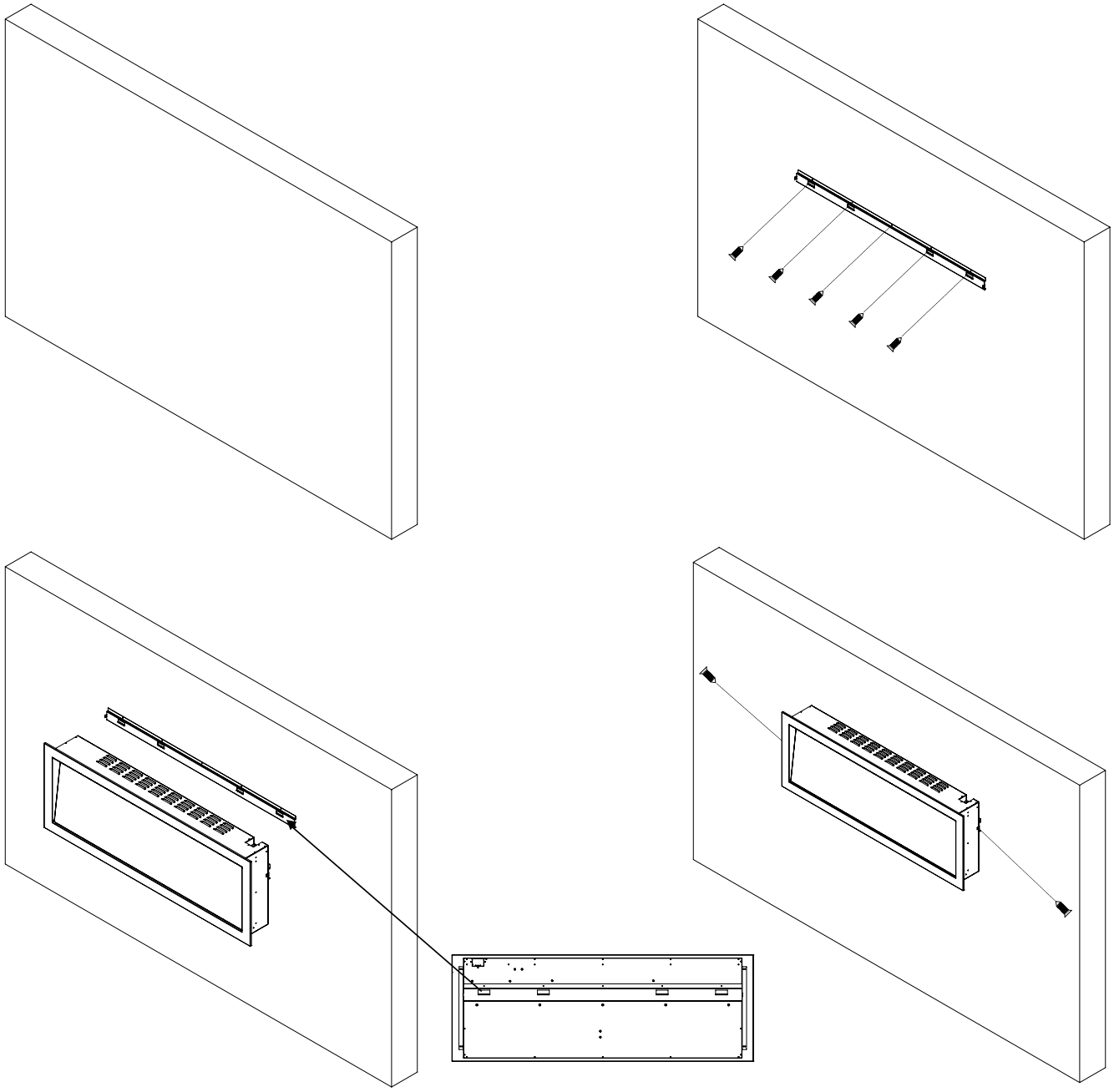

1. Coloque el soporte de montaje en la pared en la ubicación deseada para el aparato. Nivele el soporte y marque su ubicación en la pared, incluyendo una marca para cada uno de los orificios de fijación del soporte.
2. Haz agujeros en las zonas marcadas de la pared e inserta el anclaje en cada agujero. Golpea suavemente los anclajes con un martillo hasta que queden al ras de la pared.
3. Instale el gancho hacia arriba y fije el soporte al anclaje de mampostería con tornillos. Cuelgue el aparato en el soporte de montaje.
4. Alinee la ranura en la parte posterior del dispositivo con el gancho del soporte. Cuelgue el aparato y tire hacia abajo para asegurarse de que el gancho quede completamente enganchado.
5. Fije el soporte metálico con los tornillos suministrados.

Instalación del brasas cristal y el juego de leños

Una vez instalada la chimenea en la pared, coloque piedras decorativas de cristal y leños artificiales en su interior.

Instalación de las brasas de cristal

1. Coloque con cuidado las brasas de cristal sobre la tira de plástico. Aplique una capa uniforme de lado a lado. Coloque los cristales al azar uno encima del otro para añadir una dimensión extra al lecho de brasas.

Instalación del conjunto de registros

Coloque con cuidado el conjunto de troncos en la ranura para brasas designada.

Re instalación del panel de vidrio

Una vez terminada la instalación de las brasas de cristal o los leños decorativos, ya puede volver a instalar el panel de vidrio.

1. Utilice una ventosa para succionar la parte central del cristal, levántelo diagonalmente hacia arriba y colóquele en la ranura para cristal que se encuentra encima de la chimenea.
2. Alinee el panel de vidrio con la ranura de vidrio debajo de la chimenea, vuelva a colocar el panel de vidrio en la chimenea y luego empújelo hasta que encaje en su lugar.
3. Instale los sujetadores de vidrio sobre el vidrio y apriete los tornillos.

Vuelva a instalar el kit de embellecedores.

Instale el kit de embellecedores y apriete los tornillos.

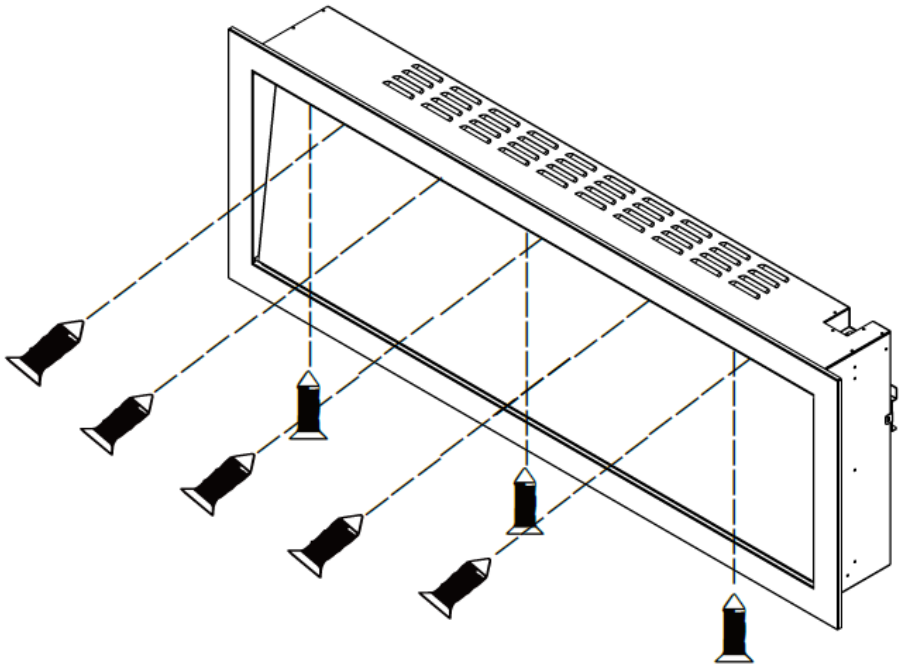

Chimenea en funcionamiento

Una vez que la chimenea esté conectada a una toma de corriente con conexión a tierra, estará lista para funcionar. Asegúrese de que los interruptores automáticos de la casa que alimentan la red eléctrica estén encendidos.

Fuerza

Enchufe el cable de alimentación a una toma de corriente con conexión a tierra de 220 V y 7,5 A. Asegúrese de que la toma de corriente esté en buen estado y de que el enchufe no esté suelto. **NUNCA** superar el amperaje máximo del circuito. **NO** Conecte otros electrodomésticos al mismo circuito.

Métodos de operación

Esta chimenea eléctrica se puede controlar mediante el PANEL DE CONTROL, ubicado en la esquina superior derecha de la chimenea, o mediante el CONTROL REMOTO INALÁMBRICO. El funcionamiento y las funciones de ambos métodos son los mismos.

Panel de control

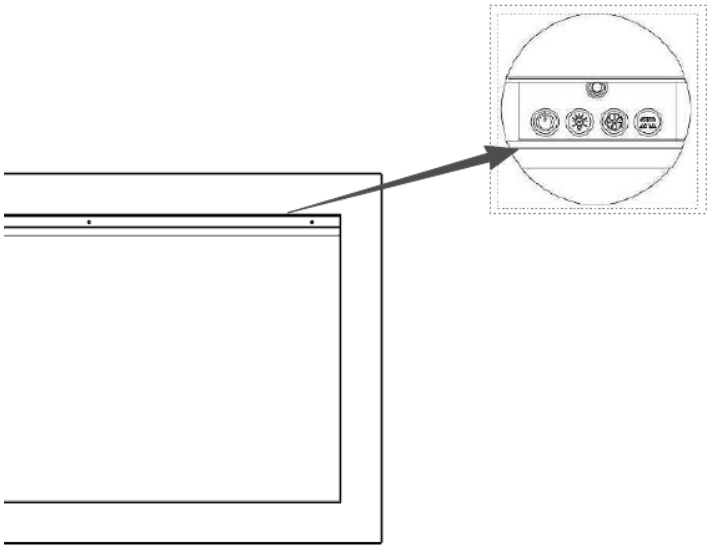

Control remoto inalámbrico

Método de operación

Funciones del panel de control

BOTÓN	FUNCIÓN	ACCIÓN E INDICACIÓN
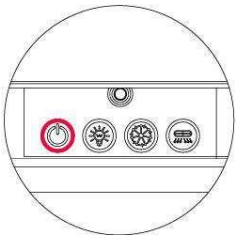 FUERZA	**EN**: Habilita las funciones del panel de control y el control remoto. Activa el efecto de llama. **APAGADO**Desactiva las funciones del panel de control y del mando a distancia. Apaga el efecto de llama.	1.**Pulsa una vez**El indicado luminoso se enciende. 2.Se enciende la alimentacion si todas las funciones estan habilitadas 3.**Pulsa de nuevo**El efecto de llama se apaga. La unidad entra en modo de espera. Todas las funciones se apagan.
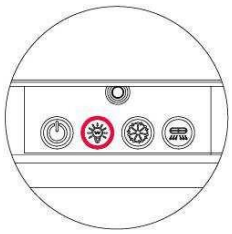 BRILLO DE LA LLAMA	**Botón de llama** Cada vez que se pulsa el botón de la llama, el efecto de la llama se vuelve más **NOTA:**El efecto de llama permanece encendido hasta tenue o más brillante. que se apaga el botón de encendido. El efecto de llama debe estar encendido para que el calentador	1.**Presione una vez t**o cambiar el brillo de la llama. 2.**Pulsa de nuevo**hasta alcanzar el nivel de brillo de llama deseado.
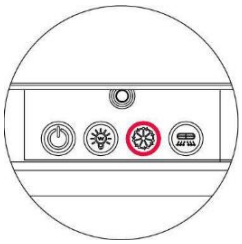 COLOR DE LLAMA	**funcion boton de color de llama**Cambia el color del efecto de la llama. **NOTA:**El efecto de color permanece activado hasta que se apaga el botón de encendido. **NOTA:**La chimenea recordará el último color de llama utilizado al apagarse. Al desenchufarla, el color volverá al predeterminado.	1.**Pulsa una vez**para cambiar el color de la llama. 2.**Pulsa de nuevo**hasta alcanzar el ajuste deseado. Hay un total de 8 combinaciones diferentes de colores de llama.
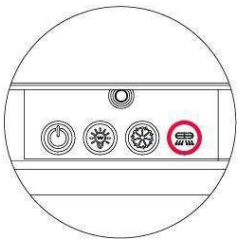 CALENTADOR	**Botón del calentador**: Enciende y apaga el calentador. **NOTA:**El calefactor solo funciona cuando el efecto de llama está activado. Si el efecto de llama está desactivado, el calefactor no se encenderá. **NOTA:**Para evitar el sobrecalentamiento, el calefactor expulsa aire frío durante 30 segundos después de apagarse.	1. Pulse una vez. El indicador se ilumina. El calefactor bajo se enciende y expulsa aire caliente. 2. Pulse de nuevo. El indicador se ilumina. El calefactor alto se enciende y expulsa aire caliente. 3. Pulse de nuevo. Los calefactores se apagan. El ventilador expulsa aire frío durante 30 segundos y luego se apaga.
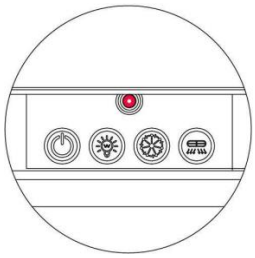 REINICIAR	**Botón de reinicio**: Restablecer al estado predeterminado.	1.**Pulse 3S** Restablecer al estado predeterminado.

Método de operación

Funciones del control remoto inalámbrico

	Botón de encendido	La máquina se puede encender y apagar. cíclicamente	
	Anillo de color	Color global o de grupo único ajustable	
	regulador de intensidad	Brillo ajustable globalmente o para grupos individuales	
	llama botón de selección	Tras la selección, puede ajustar la llama. color, brillo y modo	
	Luz ambiental botón de selección	Tras la selección, puede ajustar el ambiente. color claro, brillo	
	Lámpara de cama de brasas botón de selección	Tras la selección, puedes ajustar la brasa. color y brillo de la luz de la cama	
	Botón de modo	Luz global o de grupo único ajustable modo intermitente	
	Botón del temporizador	Configuración del temporizador de 1 a 9 horas	
	calentador	Ciclo continuo de apagado y baja intensidad del interruptor del calentador	
	Botón de sonido	Sonido de crujido ACTIVADO/DESACTIVADO	
	Reiniciar	Restablecer al estado predeterminado	

Funcionamiento mediante control remoto

- Este mando a distancia utiliza 1 pila CR2450.
- Para mejorar el funcionamiento del mando a distancia, apúntalo hacia la parte frontal de la chimenea. **NO PULSE los botones demasiado rápido.** Dé tiempo a la unidad para responder a cada orden.
- **AVISO: NUNCA** Deseche las baterías en el fuego. El incumplimiento de esta precaución **puede resultar en una explosión** Deseche las baterías en su centro local de procesamiento de materiales peligrosos.

Cuidado y mantenimiento Limpieza

- SIEMPRE encender el calentador APAGADO Desconecte el cable de alimentación de toma corriente antes de limpiar, realizar mantenimiento o mover la chimenea. De lo contrario, podría sufrir una descarga eléctrica, un incendio o lesiones personales.

- NUNCA Sumergir en agua o rociar con agua podría provocar una descarga eléctrica, un incendio o lesiones personales.

Metal:

- Pulir con un paño suave, ligeramente humedecido con un producto a base de aceite de cítricos.
- NO utilice abrillantadores de latón ni limpiadores domésticos, ya que estos productos dañarán los embellecedores metálicos.

Vaso:

- Utilice un limpia cristales de buena calidad rociándolo sobre un paño o toalla. Seque bien con una toalla de papel o un paño que no suelte pelusa.
- NUNCA utilice limpiadores abrasivos, aerosoles líquidos ni ningún limpiador que pueda rayar la superficie.

Ventilaciones:

- Utilice una aspiradora o un plumero para eliminar el polvo y la suciedad de las zonas del calentador y las rejillas de ventilación.

Plástico:

- Limpiar suavemente con un paño ligeramente húmedo y una solución suave de jabón para platos y agua tibia.
- NUNCA utilice limpiadores abrasivos, aerosoles líquidos ni ningún limpiador que pueda rayar la superficie.

Mantenimiento

- ¡RIESGO DE DESCARGA ELÉCTRICA! no abra ningún panel. ¡No contiene piezas que el usuario pueda reparar!
- SIEMPRE encender el calentador APAGADO Desconecte el cable de alimentación del toma corriente antes de limpiar, realizar mantenimiento o mover la chimenea. De lo contrario, podría sufrir una descarga eléctrica, un incendio o lesiones personales.

Componentes eléctricos y móviles:

- Los motores de los ventiladores vienen lubricados de fábrica y no requerirán lubricación adicional.
- Los componentes eléctricos están integrados en la chimenea y no pueden ser reparados por el cliente.

Almacenamiento:

- Cuando no utilice la chimenea, guárdela en un lugar limpio y seco.

Controles Wi-Fi

Esta chimenea también se puede controlar por Wi-Fi mediante un dispositivo móvil Apple o Android. Escanee el código QR para ver un video tutorial sobre cómo descargar y configurar la aplicación necesaria para controlar su chimenea eléctrica. Si lo prefiere, puede seguir los pasos que se indican a continuación.

Figura 29:Código QR para descargar la aplicación de Android/iOS

1. Descarga la aplicación**Vida inteligente - Vivienda inteligente,**Descarga la aplicación desde la App Store de Apple o desde Google Play Store y crea una nueva cuenta de usuario.

2. Encienda la chimenea utilizando el panel de control o el mando a distancia.

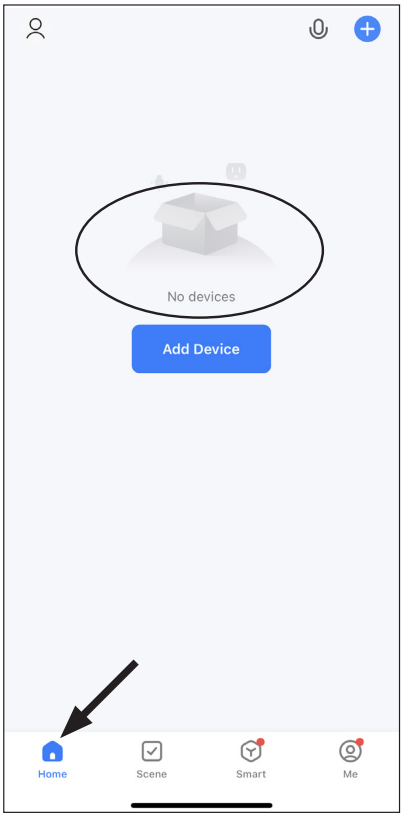

Figura 30: Agregar dispositivo

3. Navegar a la **Hogar** pantalla en la aplicación y presione el**Agregar dispositivo**botón.

4. En la pantalla Agregar dispositivo, seleccione el **Pequeños electrodomésticos** luego elige la categoría **Chimenea eléctrica (Wi-Fi)**.

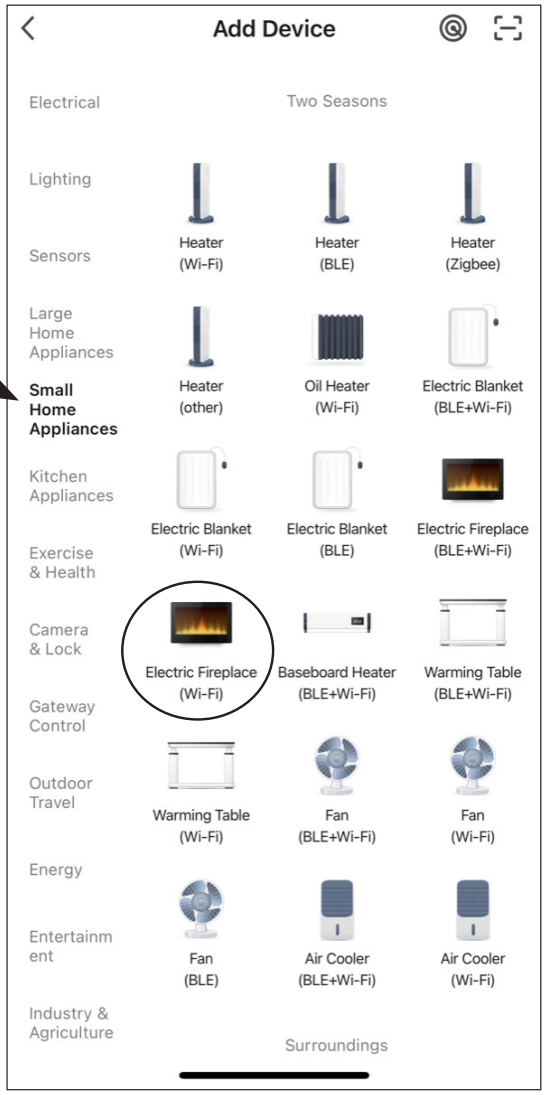

Figura 31: Selección de electrodomésticos

Controles Wi-Fi

5.A continuación, se le pedirá que se conecte a su red inalámbrica doméstica existente. Seleccione la red de 2,4 GHz correspondiente e inicie sesión.

Nota-Solo son compatibles las redes inalámbricas de 2,4 GHz; las redes inalámbricas de 5 GHz no se pueden utilizar. Si no dispone de una red de 2,4 GHz, póngase en contacto con su proveedor de servicios inalámbricos para obtener más información sobre cómo configurarla.

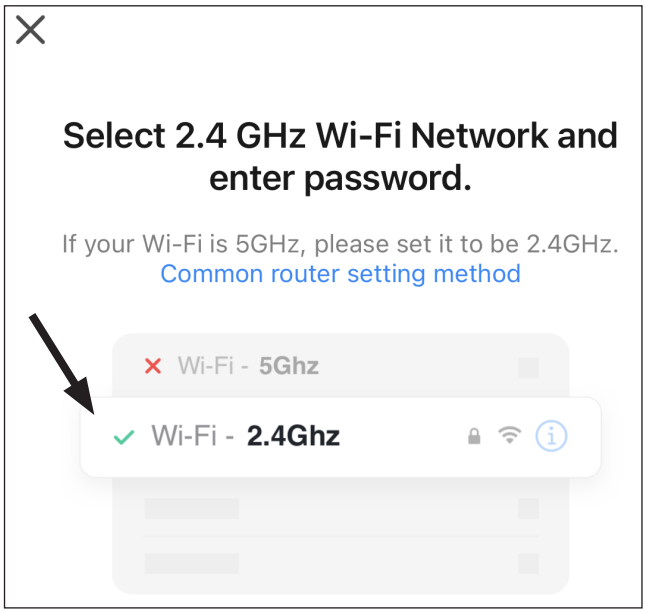

Figura 32: Conexión de red

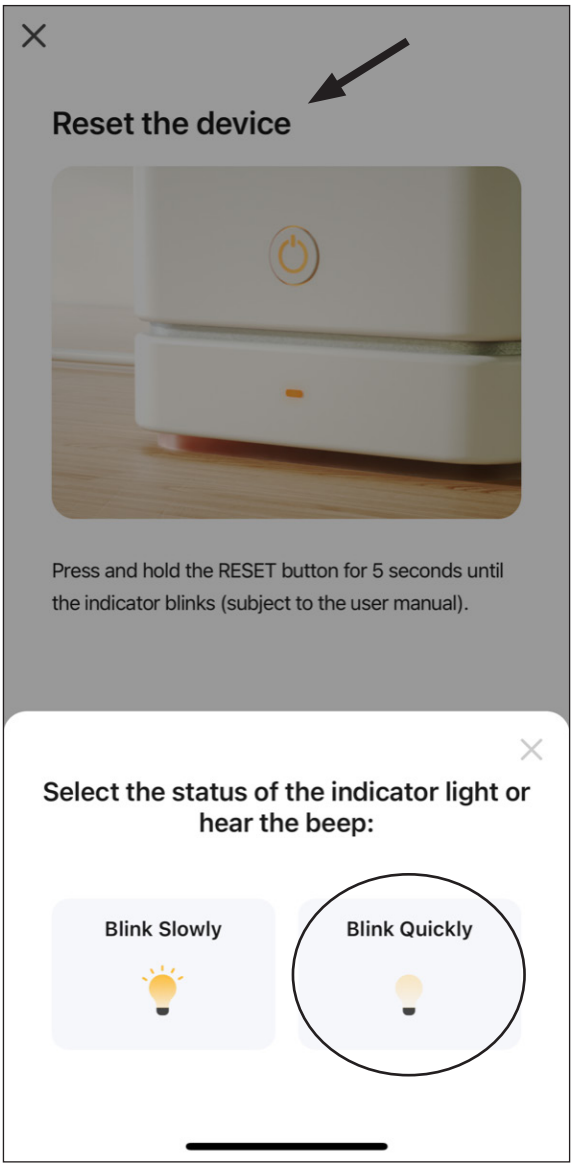

Figura 33: Combinación de chimeneas

6.Una vez conectado a su red doméstica, ponga la chimenea en modo de emparejamiento. Mantenga pulsado el botón **COLOR** en el panel de control (ver página 14) de la chimenea hasta que la llama posterior y el lecho de brasas comiencen a parpadear al mismo tiempo.

7.Ahora que la chimenea está en modo de emparejamiento, seleccione rápidamente opción en el dispositivo pantalla en la aplicación. La aplicación comenzará a emparejarse con la chimenea en una pantalla de temporizador y finalizará automáticamente una vez que el emparejamiento sea exitoso.

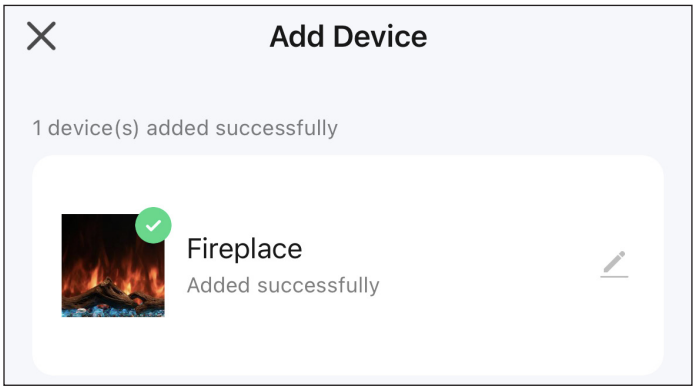

Figura 34: Chimenea emparejada con éxito

8.Una vez que la chimenea esté correctamente emparejada, podrá controlarla de la misma manera que los mandos a distancia (véase la página 15). Las funciones adicionales, como el temporizador de apagado automático y el programa de calefacción, solo están disponibles mediante la aplicación.

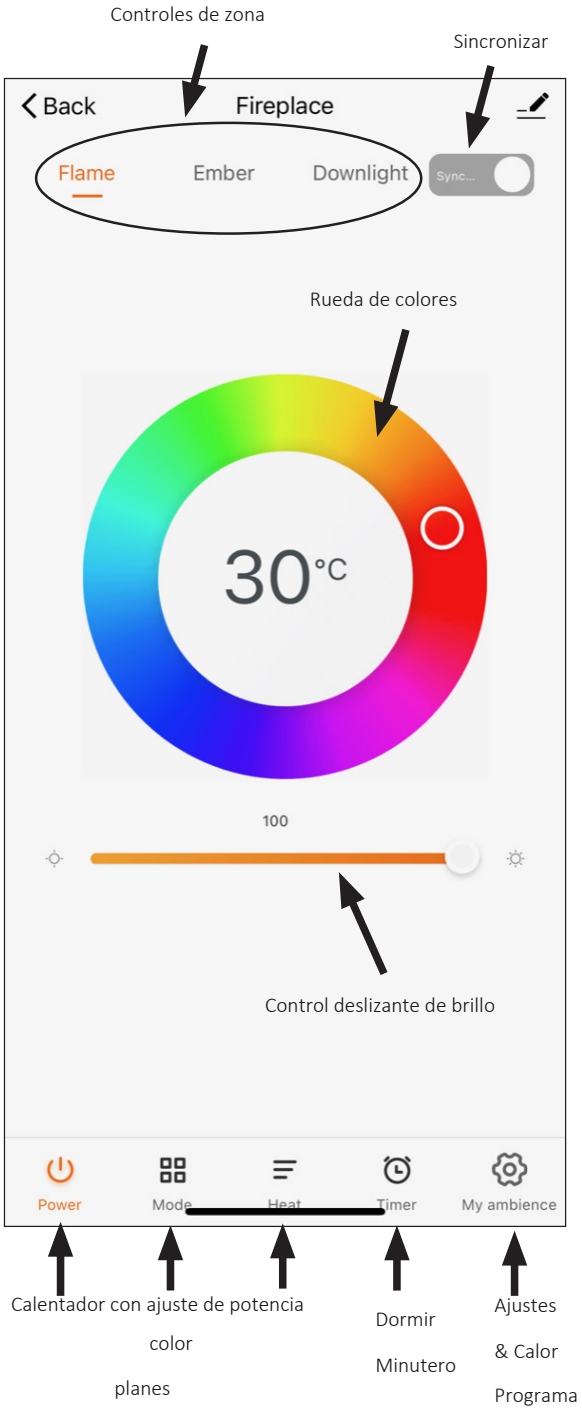

Figura 35: Controles de la aplicación de la chimenea

Creación de un programa de calefacción

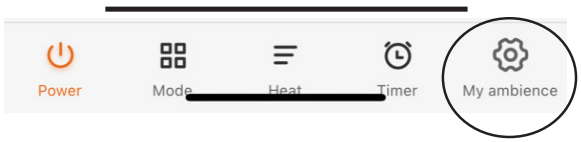

Figura 36: Programa de calefacción - Paso 1

En **Mi ambiente** seleccionar la pantalla **Programa de calor** Opción. Esta función es un programa de 7 días que le permite elegir a qué hora del día desea que se enciendan y apaguen la chimenea y el calefactor.

1.Seleccione el día de la semana y la franja horaria que desee. En el ejemplo siguiente, se ha seleccionado un programa para los miércoles de 13:00 a 18:00.

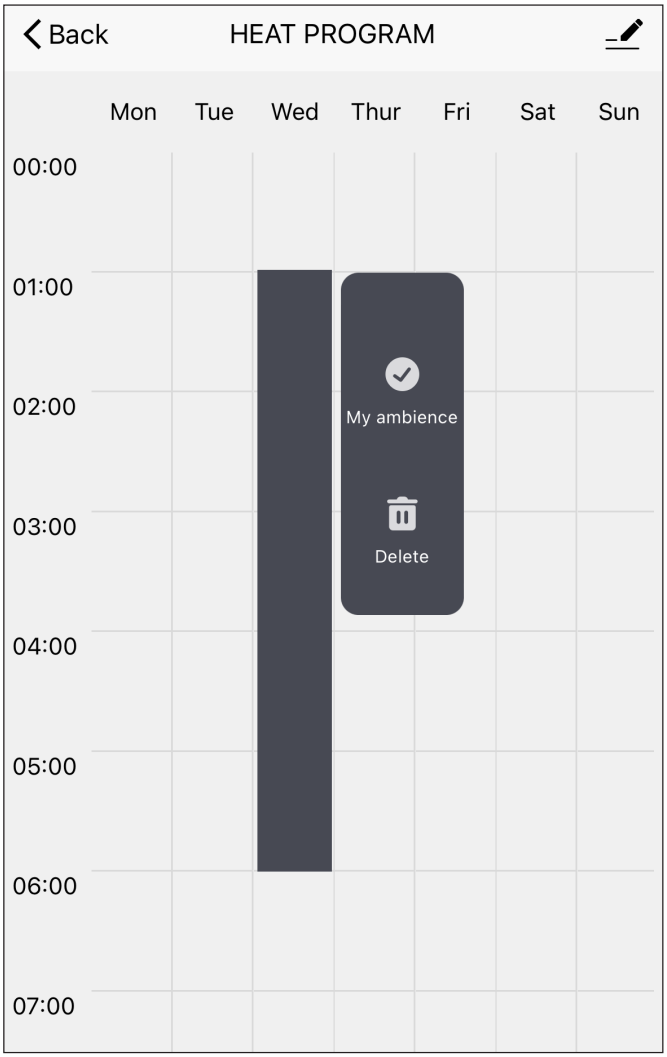

Figura 37: Programa de calefacción - Paso 2

2.A continuación, en la ventana emergente, seleccione la configuración del programa que desee:

Cambiar -Encienda o apague la chimenea. **Engranaje** -Encienda el calentador (bajo, alto, apagado). **Temperatura** -Ajustar la temperatura deseada

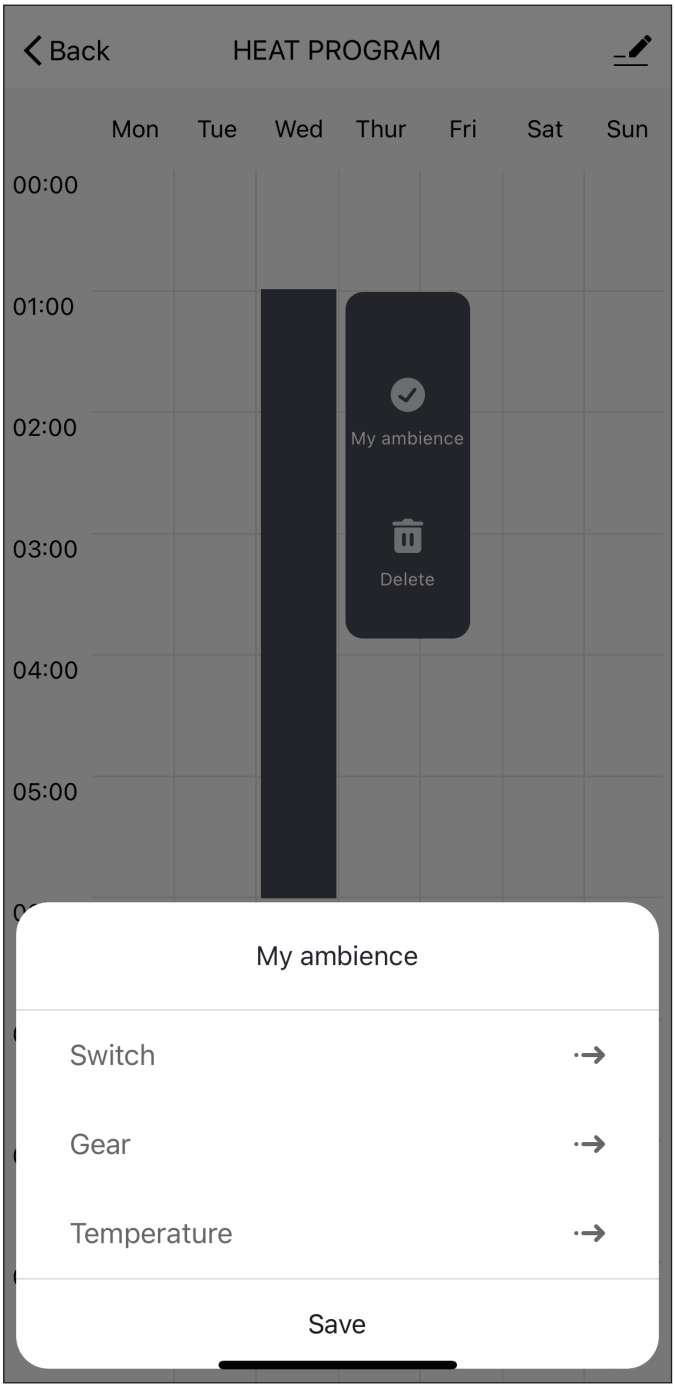

Figura 38: Programa de calefacción - Paso 3

3.El programa de calefacción ahora encenderá la chimenea y el calefactor a la 1:00 p. m. todos los miércoles para mantener una temperatura de 20 °C hasta las 6:00 p. m.

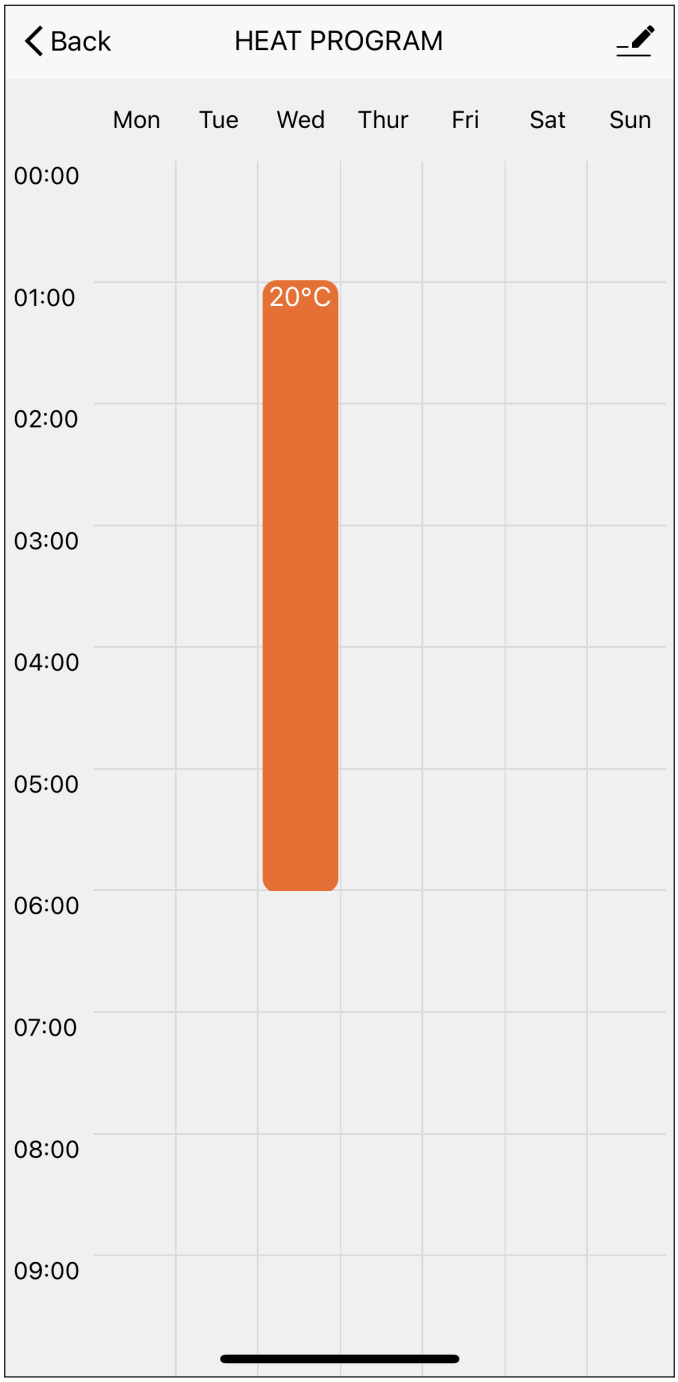

Figura 39: Programa de calefacción - Paso 4

Controles Bluetooth

También puedes añadir la chimenea a la aplicación Smartlife mediante Bluetooth.

En primer lugar, encienda la chimenea y active el Bluetooth en su teléfono móvil;

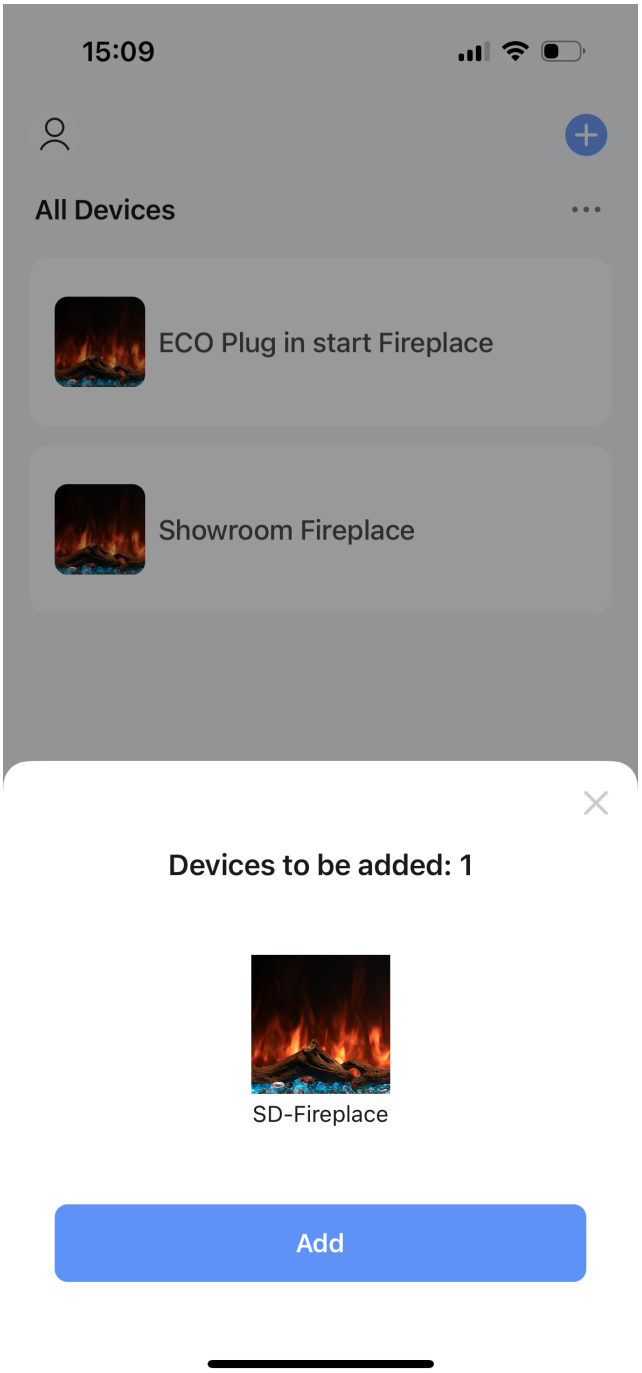

En segundo lugar, ingrese a la aplicación Smartlife, el dispositivo aparecerá automáticamente, haga clic en "Agregar".

Finalmente, se le redirigirá a la página de información de WiFi; a continuación, haga clic en "Siguiente" para finalizar la adición del dispositivo.

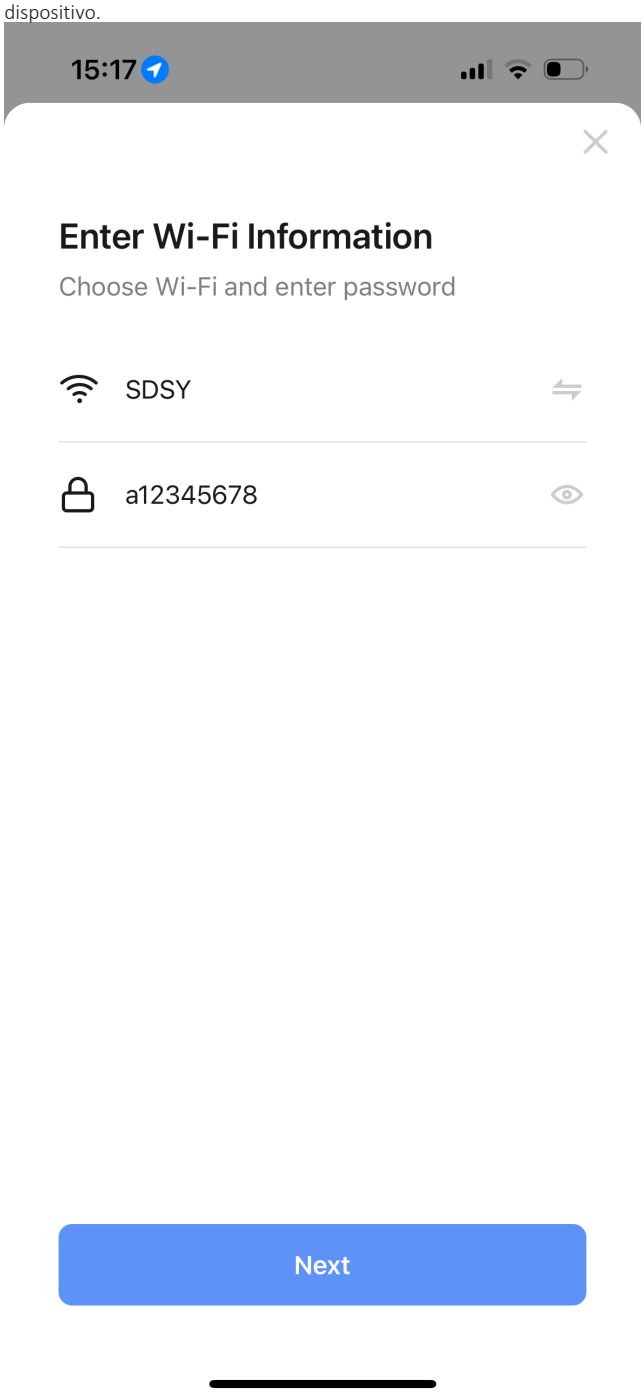

Garantía

Nuestras chimeneas eléctricas están garantizadas contra defectos de material y fabricación durante tres años a partir de la fecha de compra. Esta garantía solo cubre defectos de fabricación.

Esta garantía no cubre daños, accidentes, falta de mantenimiento, mal uso ni negligencia. Tampoco cubre rayones en la pintura, imperfecciones estéticas, abolladuras, corrosión ni el desgaste normal propio de la chimenea. Los daños al fuego u otros componentes causados por agua, inclemencias del tiempo, humedad prolongada o condensación no están cubiertos por la garantía. Los productos químicos o limpiadores dañinos tampoco están cubiertos.

Esta garantía no cubre la rotura del panel de cristal de la chimenea.

nora® flames
Importador exclusivo:
boschmarín®
Bosch Marín SL
Avda. Barcelona Nave 10 - Pol. Ind. La Masia
08798 - Sant Cugat Sesgarrigues
(BARCELONA) España
Telf.: +34 93 897 08 88
www.boschmarin.com