ROMOTOP

Chimenea de leña HEAT 50.52.70 (Room divider)-HU3LF26

REFERENCIA RD3G69/47-CN · Leña

Una elección para tu espacio.

Compra este artículo en la tienda online de EnmarcaFuego. Selecciona su configuración y revisa el precio y el envío antes de pagar.

Consulta la disponibilidad y la fecha prevista para tu código postal. Instalación no incluida.

El diseño y sus detalles.

La limpia geometría en ángulo recto del acristalamiento de la puerta define el diseño de los insertos de chimenea HEAT con acristalamiento de tres lados y puertas extensibles. Este generoso acristalamiento permite experimentar plenamente el juego de las llamas.

Los insertos de chimenea HEAT cuentan con acristalamiento de tres lados impreso en gran formato que permite experimentar el fuego de una forma única. El funcionamiento sencillo, silencioso y preciso de la puerta elevable está garantizado por el sistema de vanguardia SILENT LIFT. La cámara de combustión está revestida con ladrillos resistentes al calor IGNITON o con ladrillos de chamota negra y está diseñada sin rejilla de horno. Sin embargo, el inserto puede equiparse con rejilla a petición del cliente. Los insertos de chimenea HEAT están diseñados para funcionar por convección. El innovador sistema de escape de humos DOUBLE SPIN aumenta la eficiencia y reduce el impacto ambiental del inserto. La entrada de aire secundario se extiende sobre el cristal de la puerta para evitar la acumulación de depósitos. La entrada de aire primario y secundario se regula mediante un único elemento de control. Incluye un sistema de admisión de aire externo (EAI). El aire terciario se introduce en la cámara de combustión para maximizar la eficiencia de la combustión. Los conjuntos de acumulación MAMMOTH laterales y superiores se pueden adquirir por separado para los insertos de chimenea, lo que permite prolongar la radiación térmica en más de 12 horas.

Ficha técnica.

Marca	ROMOTOP
Referencia	RD3G69/47-CN
Campana de convección	Opcional
Diámetro salida de humos (mm)	200
Diámetro toma de aire exterior (mm)	150
Ecodesign	Sí
Estanca	Sí
Etiqueta energética	A+
Número de caras	3
Peso (Kg)	284
Potencia máxima (kW)	13
Potencia mínima (kW)	5
Potencia nominal (kW)	13
Rendimiento energetico (%)	83
Salida de humos	Superior
Tipo de puerta	Guillotina
Toma de aire de combustión exterior canalizable	Sí
Ventilación forzada	No

Medidas.

Altura total (mm)	1382
Anchura total (mm)	582
Profundidad total (mm)	950

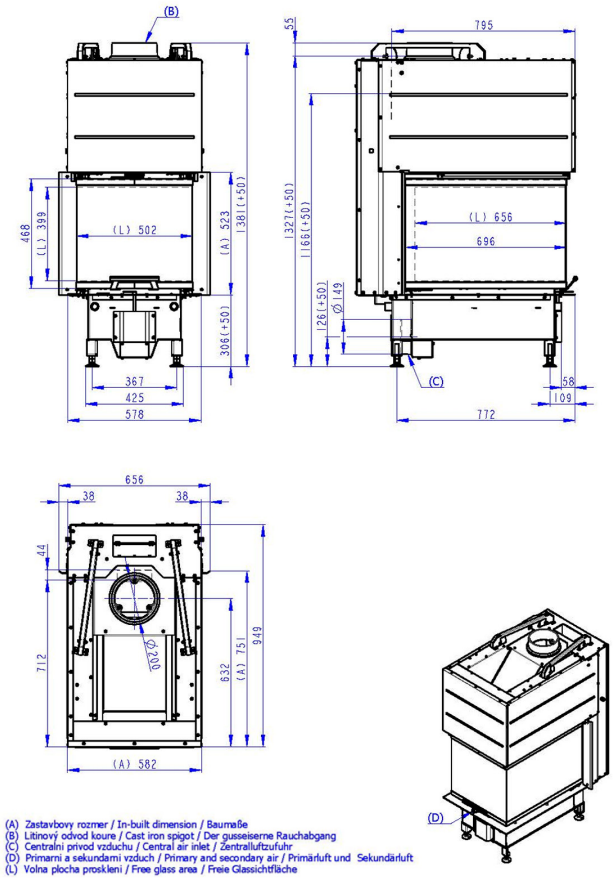

Configuraciones disponibles en la tienda.

Interior cerámica negra · Ref. 63HU3LF26

La disponibilidad y el precio vigentes se muestran al seleccionar la configuración en la tienda.

Documentación técnica disponible.

INSTRUCCIONES GENERALES HOGARES ROMOTOP 2021.pdf

HU3LF 26 Certificado energetico.pdf

HU3LF 26 Ficha tecnica.pdf

HU3LF 26 Manual de instalador EN.pdf

HU3LF.dwg

ATENCIÓN ENMARCAFUEGO

info@martinezbaello.es

Información comercial actualizada el 24/10/2026. Esta ficha recoge los datos disponibles del modelo; verifica la referencia y configuración seleccionadas en tu pedido. No sustituye las instrucciones, condiciones de instalación ni advertencias de seguridad del fabricante.